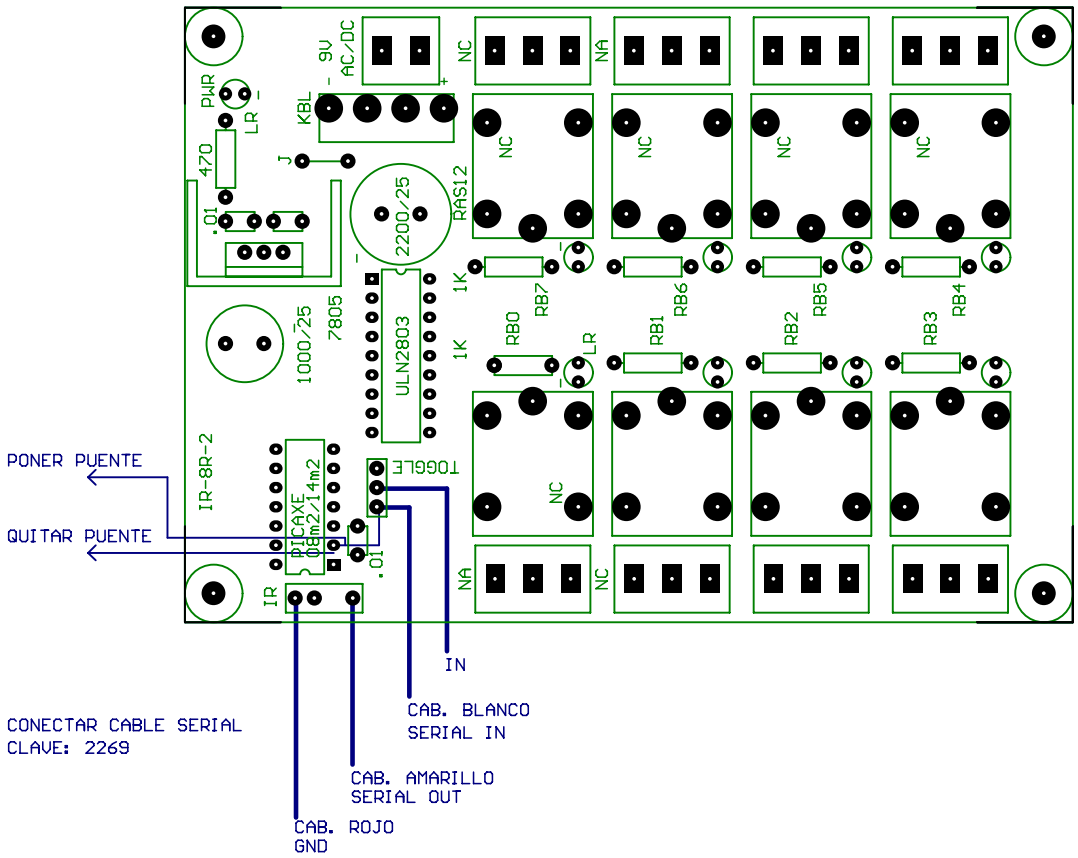

CONEXIONES PARA PICAXE 08 M2

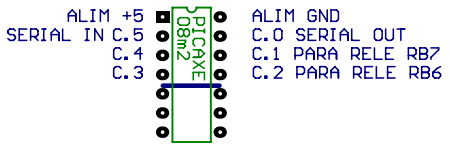

CONEXIONES PARA PICAXE 14 M2

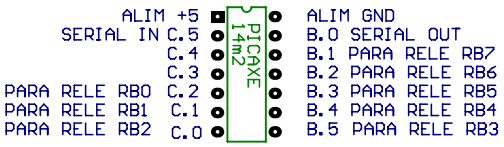

PICAXE ESTUDIO	
MODULO PARA PICAXE DE 8 Y 14 PINES	2270
	REV.