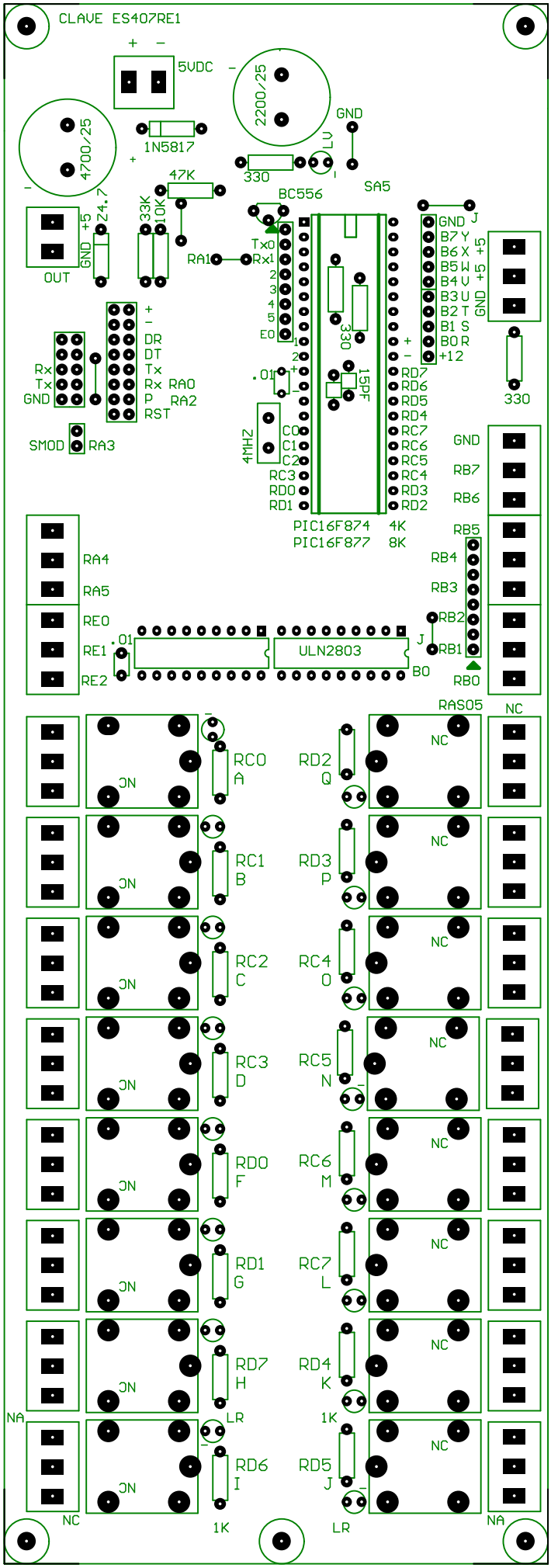CLAVE ES407RE1